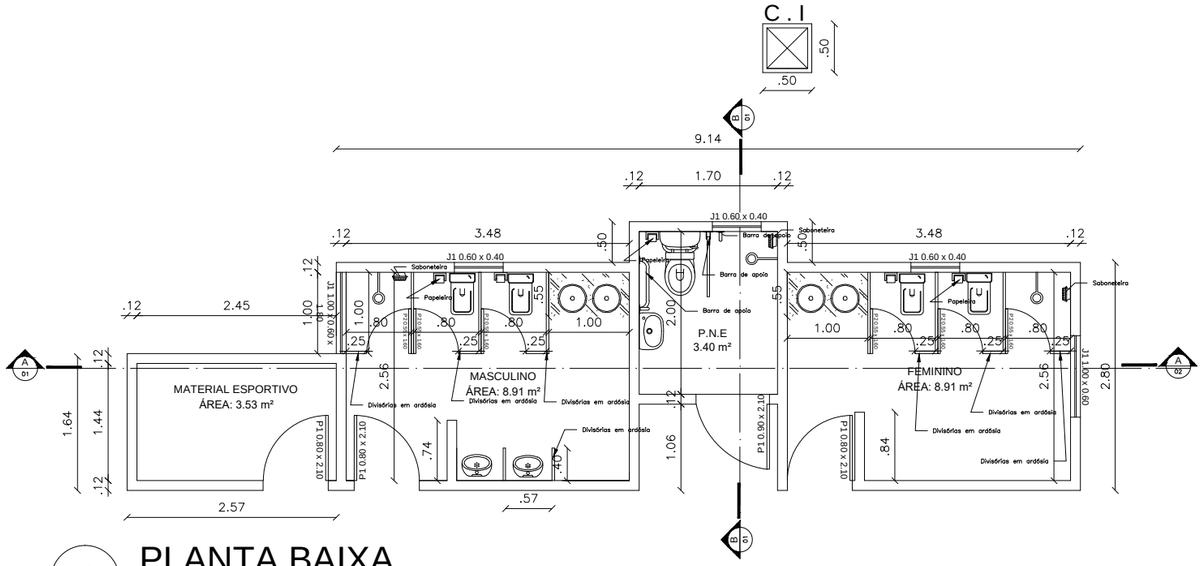

4 PLANTA BAIXA
ESCALA 1:75

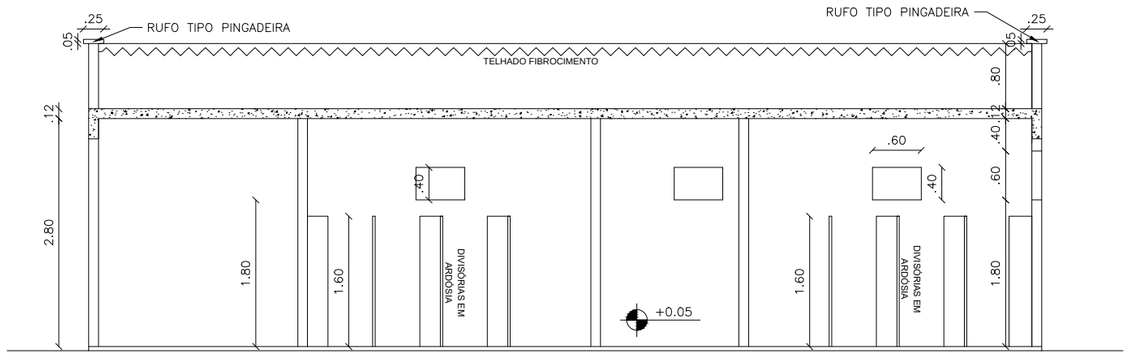

4 CORTE B-B
ESCALA 1:75

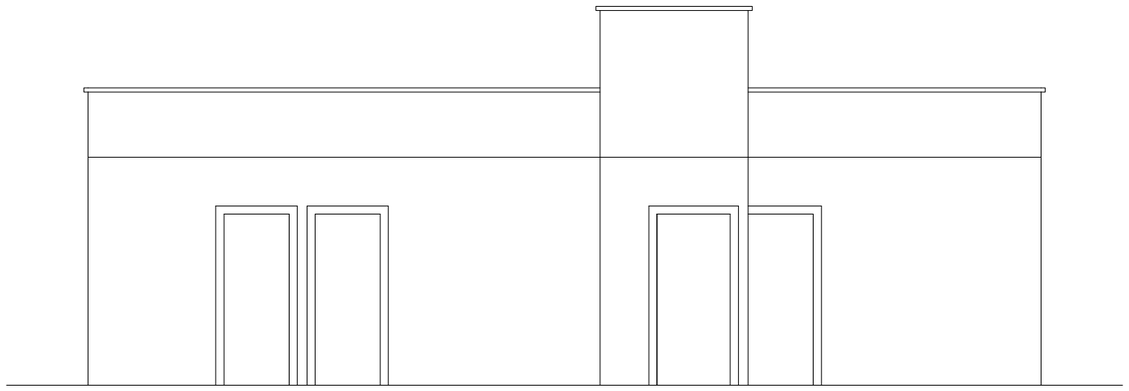

4 FACHADA FRONTAL
ESCALA 1:75

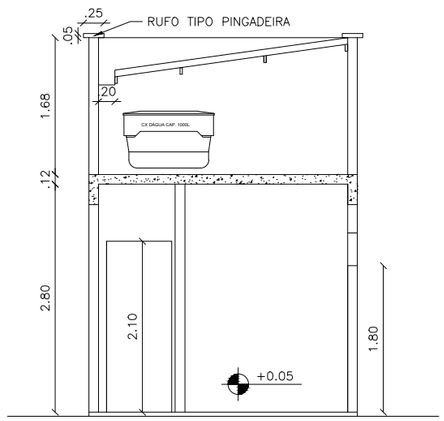

4 CORTE A-A
ESCALA 1:75

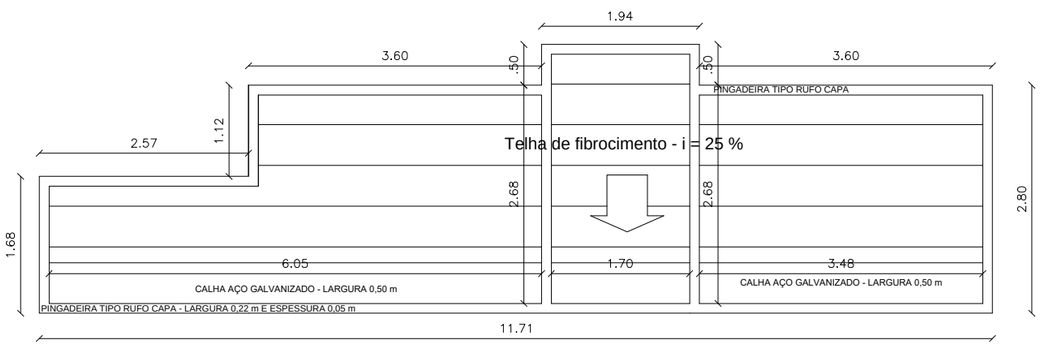

4 COBERTURA
ESCALA 1:75

AUTOR DO PROJETO E RT

RAFAEL APARECIDO CORDEIRO VIEIRA
ENGENHEIRO CIVIL- CREA 211143 - D

PROPRIETÁRIO
PREFEITURA MUNICIPAL DE VEREDINHA
ESTADO DE MINAS GERAIS

EDILSON NUNES DE ARAÚJO - PREFEITO MUNICIPAL

OBRA: REFORMA DE CAMPO DE FUTEBOL COM CONSTRUÇÃO DE VESTIÁRIO

LOGRADOURO: RUA JOÃO PINHEIRO

BAIRRO: DISTRITO DE MENDONÇA
CIDADE: VEREDINHA - MG

CLIENTE / PROJETO
PLANA BAIXA
PROJETO: RAFAEL APARECIDO CORDEIRO VIEIRA - CREA 211143/D

ESCALA INDICADA

COTAS EM M	RESPONSÁVEL - DESENHO	Nº DA ART:	DATA	
	RAFAEL VIEIRA		MAR 2019	PRANCHA 01/01